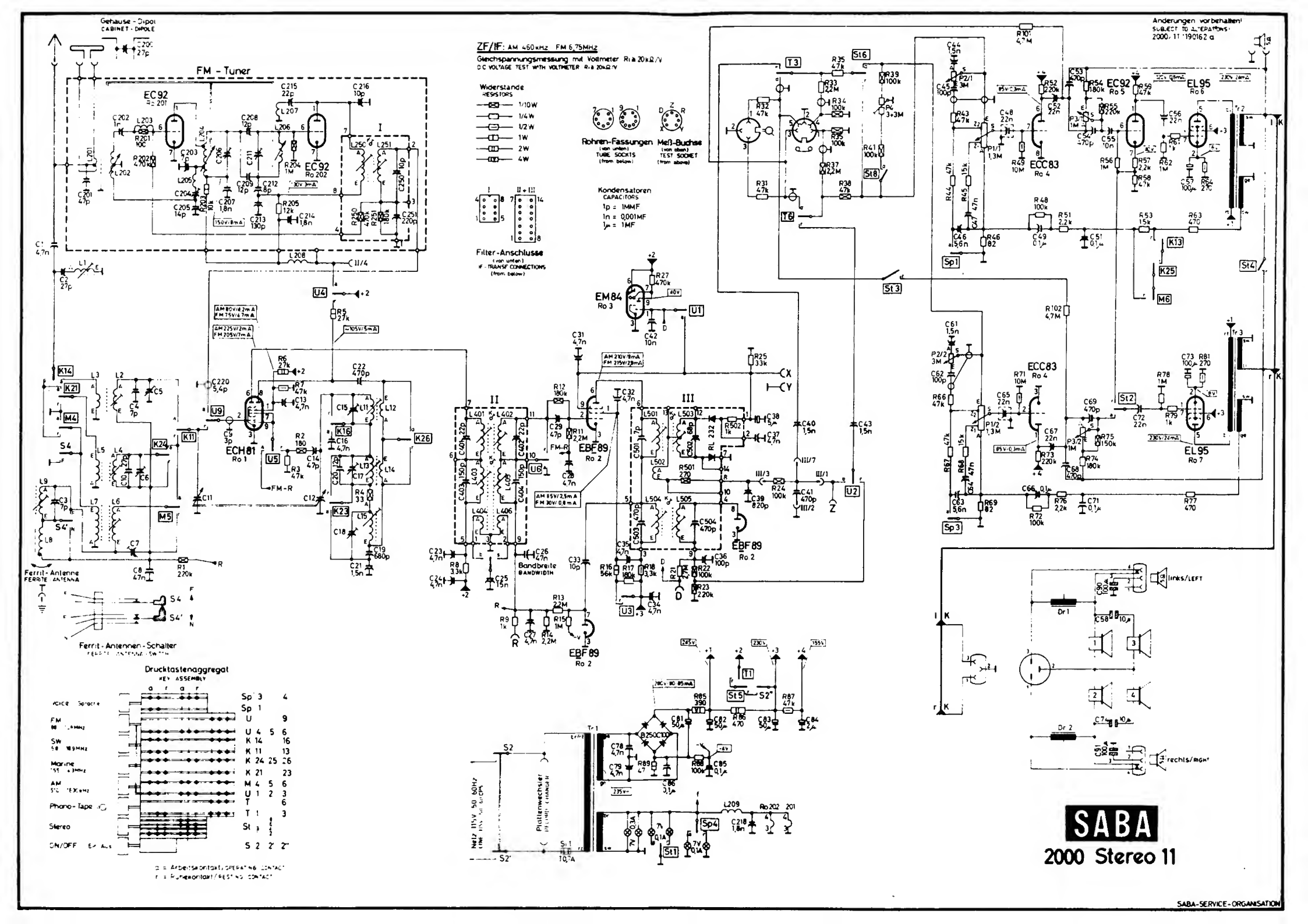

Gehäuse - Dipol
CABINET - DIPOLE
FM - Tuner
EC92
Ro 201
EC92
Ro 202
ZF/IF: AM 460kHz FM 6,75MHz
Gleichspannungsmessung mit Voltmeter Ri ≥ 20kΩ/V
DC VOLTAGE TEST WITH VOLTMETER Ri ≥ 20kΩ/V
Widerstände
RESISTORS
1/10W
1/4W
1/2W
1W
2W
4W
Rohren-Fassungen
(von unten)
TUBE SOCKTS
(from below)
Meß-Buchse
(von oben)
TEST SOCKET
(from above)
Kondensatoren
CAPACITORS
1p = 1MMF
1n = 0,001MF
1µ = 1MF
Filter-Anschlüsse
(von unten)
IF-TRANSF CONNECTIONS
(from below)
Anderungen vorbehalten!
SUBJECT TO ALTERATIONS!
2000/11 190162 a
EC92
Ro 5
EL95
Ro 6
ECC83
Ro 4
EM84
Ro 3
ECH81
Ro 1
EBF89
Ro 2
EBF89
Ro 2
EBF89
Ro 2
ECC83
Ro 4
EL95
Ro 7
Ferrit-Antenne
FERRITE ANTENNA
Ferrit-Antennen-Schalter
Bandbreite
BANDWIDTH
links/LEFT
rechts/RIGHT
Dr 1
Dr 2
Drucktastenaggregat
KEY ASSEMBLY
Voice Sprache
FM
SW
Marine
AM
Phono-Tape
Stereo
ON/OFF
Plattenwechsler
Netz 115V 50-60Hz
SABA
2000 Stereo 11
SABA-SERVICE-ORGANISATION